■基礎寸法表

| 間口呼称 | 奥行呼称 | 独立基礎 | | | 土間コンクリート考慮基礎 | | |
|---|---|---|---|---|---|---|---|
| | | 地耐力(kN/㎡) | | | 地耐力(kN/㎡) | | |
| | | 30 | 50 | 100 | 30 | 50 | 100 |
| | | a・b | a・b | a・b | a・b | a・b | a・b |
| 80 | 50 | 1250 | 1150 | 950 | 600 | 550 | 550 |

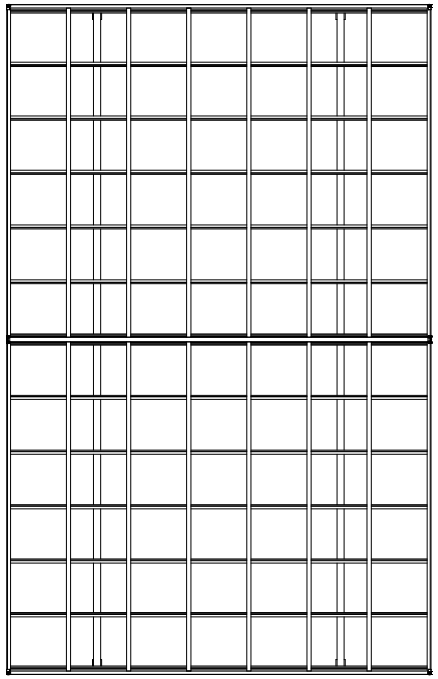

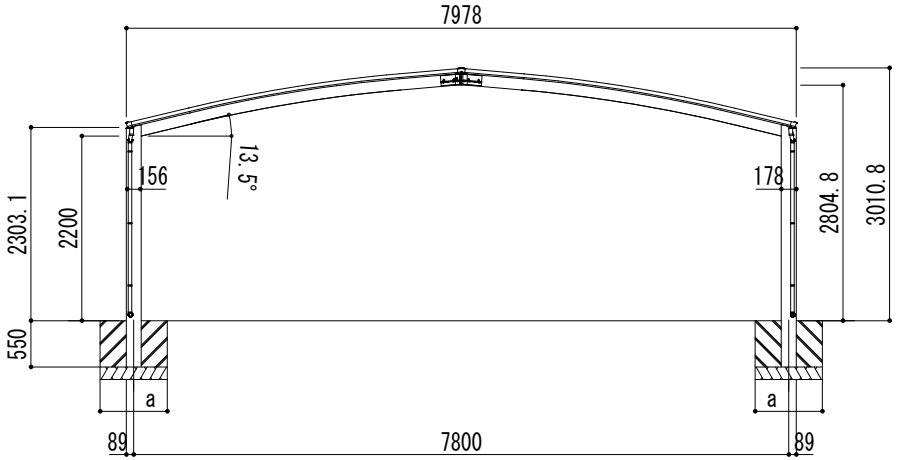


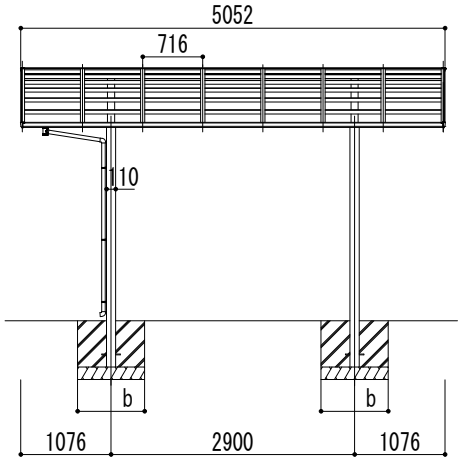


| 変更記事 | 設計監理 殿 | 工事名 | 照査 | 担当 | 作図 | 尺度 | 御受領印 | Daisen ㈱大仙 | 図番 |
|---|---|---|---|---|---|---|---|---|---|
| | 施工 殿 | 図面名 リアルポートⅣ ジャンボタイプ 基本(3台用) L50-W80 標準柱 | | | | 1/45 | 年 月 日 | | |